ПЕТЕРБУРГТЕПЛОСЕРВИС

ПТС

Сервисная служба: +7 (911) 976 58 30; Отдел аренды: +7 (812) 903 52 92
E-mail: info@peterburgts.ru; Instagram: www.instagram.com/ooo_pts

СЕРВИСНОЕ ОБСЛУЖИВАНИЕ КОТЕЛЬНЫХ
ПОДБОР И МОНТАЖ ОБОРУДОВАНИЯ
РЕМОНТ ОБОРУДОВАНИЯ КОТЕЛЬНЫХ

АРЕНДА МОБИЛЬНЫХ КОТЕЛЬНЫХ
СТАНЦИИ ВОДООЧИСТКИ
ПУСКО-НАЛАДОЧНЫЕ РАБОТЫ

С ТЕПЛОМ И ЗАБОТОЙ К ЛЮДЯМ

www.peterburgts.ru

СЕРВИСНОЕ ОБСЛУЖИВАНИЕ КОТЕЛЬНЫХ И ДРУГИЕ УСЛУГИ

ВАША ВЫГОДА ПРИ РАБОТЕ С НАМИ:

- ВЫСОКИЙ ПРОФЕССИОНАЛИЗМ СОТРУДНИКОВ
- НИЗКИЕ ЦЕНЫ
- ОТКРЫТОСТЬ И ПРОЗРАЧНОСТЬ
- ГАРАНТИРОВАННОЕ КАЧЕСТВО УСЛУГ
- ИНДИВИДУАЛЬНЫЙ ПОДХОД К КАЖДОМУ КЛИЕНТУ

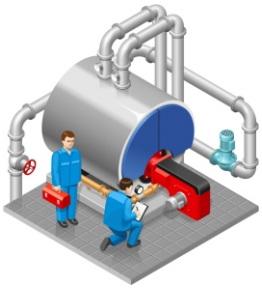

Сервисное обслуживание котлов и котельных

Чистка котлов

Сервисное обслуживание горелок

ТЕХНИЧЕСКОЕ ОБСЛУЖИВАНИЕ КОТЕЛЬНЫХ

- Проверка параметров работы котлов, горелок и электромеханического оборудования.
- Проверка качества топлива и его горения, содержание отработанных газов.
- Анализ теплоносителя, проверка систем водоподготовки.
- Формирование ЗИП, необходимого для проведения технического обслуживания на конкретном объекте, замена расходных материалов и неисправных запчастей.
- Выдача рекомендаций и консультирование по эксплуатации.
- Проведение режимных и наладочных испытаний оборудования котельной.

ПРОГРАММЫ ОБСЛУЖИВАНИЯ КОТЕЛЬНЫХ В САНКТ-ПЕТЕРБУРГЕ И ОБЛАСТИ

Эконом	Базовая	Оптимальная
• 2 плановых выезда (для ТО). • Дополнительный выезд – 4 000 р.	• 2 плановых выезда (для ТО). • 2 внеплановых выезда (при сбоях оборудования). • Дополнительный выезд – 4 000 р.	• 2 плановых выезда (для ТО). • 4 внеплановых выезда (при сбоях оборудования). • Дополнительный выезд – 4 000 р.
20 000*	26 000*	32 000*

(*– Окончательная стоимость работ по ТО зависит от мощности котельной)

ЧИСТКА КОТЛОВ

- Профессиональная чистка химическим способом с подбором реагентов.
- Механическая очистка с разборкой котлов.

ОБСЛУЖИВАНИЕ ГОРЕЛОК

- Плановая чистка, замена узлов и деталей.
- Диагностика и режимно-технологическая наладка.

ОБСЛУЖИВАНИЕ АВТОМАТИКИ КОТЕЛЬНОЙ

- Контроль работы и регулирование настроек датчиков, анализаторов, контроллеров, термостатов, щитов, предохранительных клапанов и вентилей.
- Замена неисправных элементов системы.
- Выдача рекомендаций (проведение консультаций) по эксплуатации в различных рабочих режимах.

РЕМОНТ И ЗАМЕНА ТЕПЛОМЕХАНИЧЕСКОГО ОБОРУДОВАНИЯ

- Дефектация котлов, насосов, теплообменников, горелок , арматуры и автоматики.
- Все виды работ, связанных с демонтажем старого и установкой нового оборудования.
- Подготовка проектных, сметных и конструкторских документов по ремонту и замене.
- Разработка рекомендаций по эксплуатации оборудования заказчика.

Сервис автоматики котельных

Ремонт котельного оборудования

Пуско-наладка котлов

ПУСКО-НАЛАДКА КОТЕЛЬНЫХ

Запуск котельных мы предлагаем как комплексную услугу или в качестве отдельных видов работ. При выполнении запуска проводится настройка котельного оборудования и автоматики регулирования и безопасности. При проведении наладочных испытаний мы составляем режимные карты по ведению оптимальных режимов работы установленного оборудования: это помогает экономить топливо без снижения КПД. Конечным результатом является составление и предоставление заказчику технической документации с расчетом эффективности и подготовленными рекомендациями по эффективному использованию конкретного вида топлива.

РЕЖИМНО-НАЛАДОЧНЫЕ ИСПЫТАНИЯ

Режимно технологическая наладка проводится для подбора вариантов максимально эффективной работы оборудования котельных. В процессе эксплуатации меняется ряд технологических и экономических условий проведения процесса подогрева воды. Насколько эти факторы повлияют на рентабельность котельной, может ответить только грамотный и полный анализ рабочих процессов. Наша компания осуществляет режимную наладку тепловых сетей, котлов всех типов и установок водоподготовки. Вы хотите увеличить рентабельность своей котельной? Не стоит спешить с приобретением нового оборудования – в большинстве случаев режимная наладка поможет увеличить эффективность вашей работы при снижении расходной части.

НАЛАДКА ВОДНО-ХИМИЧЕСКОГО РЕЖИМА

Поддержание необходимого водно-химического режима – обязательное условие предотвращения развития коррозии, появления нежелательных отложений в котловом оборудовании и системах теплоснабжения. Наша компания предлагает свои услуги по наладке режимов ВХР для получения чистой, качественной воды.

Комплекс работ включает настройку водоподготовительной установки и сопутствующего оборудования. По результатам наладочных работ мы составим технический отчет и предоставим заказчику режимные карты установок, на которых проводились работы, график проведения контроля качества воды и рекомендации и инструкции по работе в химической лаборатории и на установках водоподготовки.

СТРОИТЕЛЬСТВО МОДУЛЬНЫХ ГАЗОВЫХ КОТЕЛЬНЫХ ПОД КЛЮЧ

Мы выполняем работы по проектам наших специалистов или предоставленным заказчиком. Предусмотрено использование оборудования для работы с одним или несколькими видами газа (сетевой природный, сжиженный). Работы по монтажу, подключению и вводу в эксплуатацию котельной проводятся в течении 3-5 дней. Мощность котельной не ограничена количеством контуров, котлов или других показателей, и составляет 0,2 - 60 МВт. Предусмотрено проектирование и строительство котельных большей мощности. Все работы по строительству – от проекта, подбора и поставки оборудования, до запуска котельной, обучения обслуживающего персонала и ремонта (модернизации, обслуживания) техники компания проводит своими силами.

ОБОРУДОВАНИЕ ДЛЯ ХИМИЧЕСКОЙ ВОДООЧИСТКИ И ВОДОПОДГОТОВКИ

Компания «ПетербургТеплоСервис» предлагает потребителям широкий перечень услуг по установке и обслуживанию оборудования химводоподготовки (ХВП) для промышленных и бытовых целей:

- **Продажа и аренда мобильных станций химводоподготовки.**
- **Установка оборудования для химводоподготовки.**
- **Сервисное обслуживание.**

АВТОНОМНЫЕ СТАНЦИИ ХИМИЧЕСКОЙ ВОДООЧИСТКИ И ВОДОПОДГОТОВКИ

Чистота воды, используемой в технологических процессах на промышленных объектах, является залогом качества готовой продукции. Именно поэтому важно использовать на производстве станции водоподготовки, специальные промышленные фильтры для воды и другие элементы водоподготовки. Компания ООО «ПТС» осуществляет поставку оборудования для очистки воды, созданного с применением современных материалов и технологий. Наши специалисты не только помогут Вам с выбором промышленных фильтров и станций водоподготовки, но и разработают индивидуальную схему очистительной системы. Предложенное инженерами ООО «ПТС» оборудование для водоочистки будет полностью соответствовать исходному качеству воды, режиму ее потребления, требуемому уровню автоматизации системы и ожидаемому результату очистки. Благодаря многолетнему опыту постройки и эксплуатации мобильных систем ХВП, мы учли лучшее при раз-работке нашей установки МСВ-192/8. Заложенные характеристики позволяют использовать ее в самых разных условиях для решения широкого спектра задач в технологических процессах и сфере бытового водоснабжения.

ОБОРУДОВАНИЕ ДЛЯ ХИМВОДОПОДГОТОВКИ

Главная задача ХВП в процессе эксплуатации котельных – предотвращение коррозии. Она защищает от накипи нагреватели – важный элемент любого котла. Химическая подготовка воды – это комплексная обработка теплоносителя специальными реагентами, которые одновременно решают две задачи:

- Снижают жесткость воды;
- Очищают воду от примесей.

Компания ООО «ПТС» предлагает несколько вариантов установок химической водоподготовки, работающих по одной из следующих схем:

СТОИМОСТЬ АРЕНДЫ СТАНЦИЙ ХВП (руб./месяц)

Станция водоподготовки производительностью 8 м³/ч			
1 месяц	1-3 месяца	4-7 месяцев	12 месяцев
100 000	90 000	80 000	70 000

УСТАНОВКА И ОБСЛУЖИВАНИЕ СИСТЕМ ХВП

Компания ООО «ПТС» выполняет установку оборудования ХВП "под ключ" или шефмонтаж необходимой техники для очистки воды. Мы выполним гарантийное обслуживание и сервисные работы, осуществим поставки реагентов и расходных материалов для установок любого типа, мощности и производительности.

Одним из главных направлений нашей работы является наладка водно-химического режима котлов, котельных и ЦТП. Для бесперебойной работы, долговечности и эффективной эксплуатации котельной необходима наладка системы химводоподготовки минимум 1 раза в 36 месяцев. Только в этом случае можно говорить о соблюдении всех эксплуатационных требований.

Методика проведения работ, необходимых для наладки водно-химического режима зависит от типа используемой системы и производителя. Наладка представляет собой комплекс работ по настройке нескольких систем – водоподготовительной установки, оборудования пропорционального дозирования и деаэратора. Конечным этапом является испытание всех систем водоподготовки, составление сводной ведомости и режимных карт. Наладка водно-химического режима производится в соответствии с существующими «Правилами эксплуатации тепловых энергоустановок». Мы устанавливаем те показатели качества воды, которые предъявляются требованиями производителя котельного оборудования и санитарно-эпидемиологическими нормативами в Санкт-Петербурге и области.

Схема станции водоподготовки МСВ-192/8

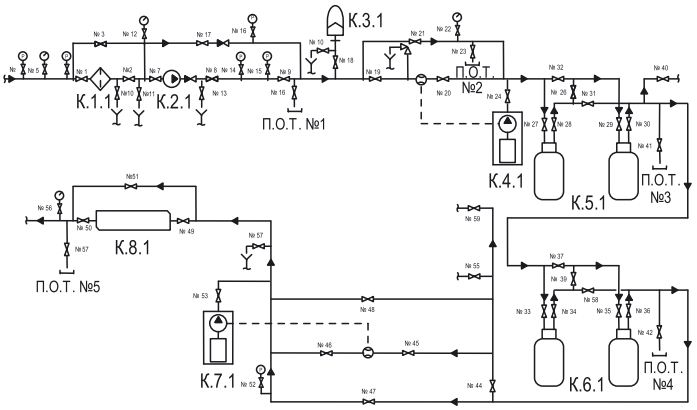

ПРЕИМУЩЕСТВА ПРИМЕНЕНИЯ СИСТЕМ ХВП

Снижение расходов на ремонт;

- Уменьшение количества и периодичности сервисного обслуживания;
- Повышение КПД за счет качественного обслуживания;
- Снижение объемов входящих ресурсов;
- Продление общего срока эксплуатации.

АВТОНОМНАЯ СТАНЦИЯ ВОДОПОДГОТОВКИ МСВ-192/8

Мобильная (Модульная) Станция Водоподготовки (Водоочистки)
Максимальный расход воды – 8 куб. м./час. Суточный расход воды – 192 куб. м./сут.
Подготовка питьевой воды

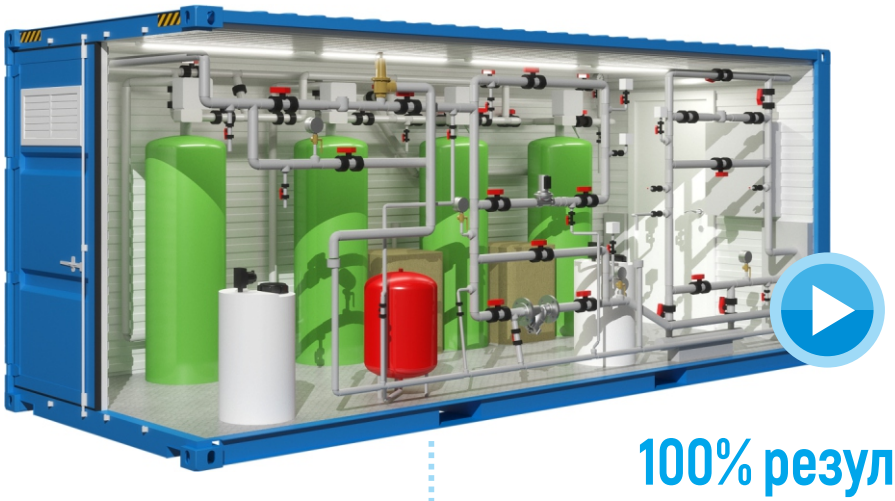

100% результат

В любых условиях. Для любых задач.

ИСТОЧНИКИ:

- Поверхностные источники воды
- Подземные источники воды
- Искусственные источники воды
- Городской водоканал

ПОТРЕБИТЕЛИ:

- **Пищевое производство** (питьевая вода, и вода для технологических нужд)
- **Промышленное производство** (техническая вода)
- **Сфера теплоэнергетики** (техническая вода)
- **Сельское хозяйство** (питьевая вода, и вода для технологических нужд)
- **Строительство** (техническая вода)
- **Общеобразовательные учреждения** (питьевая вода, ГВС)
- **Общественные здания и торговые центры** (питьевая вода, ГВС)
- **ЖКХ** (питьевая вода, и вода для технологических нужд)
- **Закрытые спортивные площадки** (вода для технологических нужд)

Автономная станция водоподготовки поставляется в комплекте с утепленным контейнером. Благодаря этому оборудование для промышленной водоочистки может использоваться в условиях крайне низких температур, а также там, где нельзя возвести капитальное строение. Управление станции – полностью автоматическое и не требует постоянного присутствия персонала. Станция водоподготовки комплектуется по индивидуальным параметрам с учетом результатов анализа воды и ожидаемого качества ее подготовки. Контейнерную станцию располагают в доступном месте, где всегда можно проверить ее работу и настройки. Она может совмещаться с системой водоснабжения и подавать очищенную воду сразу в трубы. Монтируют такие установки в непосредственной близости к первичному источнику. Чтобы станция не оседала, ее устанавливают на ленточный фундамент, либо на гравийно-песочную подушку. Заложенные характеристики позволяют ей быть универсальной и находить применение в разных технологических процессах и сферах жизни.

ОБЩАЯ СПЕЦИФИКАЦИЯ

В установке МСВ-192/8 реализована схема 5-ступенчатой очистки с возможностью отбора воды на технические нужды между ступенями. Система позволяет адаптировать рабочий процесс под определенные показатели качества воды. Циркуляция в системе осуществляется за счет муфтового насоса A 110/180 XM-230 V. Вода проходит через механический фильтр грубой очистки и поступает на первую ступень дозирования реагента, где с помощью расходомера-дозатора подмешивается химический состав из бака реагента. Предусмотрена возможность байпасирования расходомера - дозатора с помощью дополнительных клапанов. После обработки вода поступает на установку обезжелезивания, состоящую из двух корпусных фильтров Canature. Возможно, как последовательное, так и параллельное включение фильтров (с возможностью байпаса всей установки). Далее вода поступает на установку умягчения воды, состоящую из двух корпусных фильтров Canature по 330 л. с баками солерастворителя. Для установки умягчения также возможно как последовательное, так и параллельное включение баков (с возможностью байпаса). Подготовленная вода поступает на вторую ступень добавления реагента, где с помощью расходомера-дозатора (также с возможностью байпаса) подмешивается химический состав из бака реагента. Последняя по ходу воды ступень очистки – ультрафиолетовый фильтр-стерилизатор UV-48GPM-HTM (с возможностью байпаса). При соответствующей конфигурации клапанов ультрафиолетовый фильтр-стерилизатор и расходомер-дозатор могут работать параллельно. Таким образом общая компоновка станции позволяет подобрать режим водоочистки для широкого спектра задач подготовки технической воды без установки или демонтажа дополнительного оборудования – необходимый результат достигается только за счет изменения настроек системы.

ТЕХНИЧЕСКИЕ ХАРАКТЕРИСТИКИ

Параметр	Ед. измерения	Значение
Номинальный расход воды	$м^3/ч$	6
Максимальный расход воды	$м^3/ч$	8
Максимальный суточный расход воды	$м^3/сут.$	192
Рабочее давление	$кгс/см^2$	2,0 – 8,0
Характеристики электропитания	В	220
	Гц	50
Рабочая температура	°C	1-43

СОСТАВ ОБОРУДОВАНИЯ

Наименование	Марка / тип	Кол-во (шт.)
Установка умягчения воды	SSF 2162-2910 SEM	1
Установка обезжелезивания воды	FSF 2162-3150T	1
Установка дозирования реагента	SS 6E 501	2
Установка обеззараживания	UV-48GPM-HTM	1

АВТОНОМНЫЕ ДИЗЕЛЬНЫЕ КОТЕЛЬНЫЕ

ПОТРЕБИТЕЛИ:

- Пищевое производство
- Промышленное производство
- Сфера теплоэнергетики
- Строительство
- Сельское хозяйство
- Общеобразовательные учреждения
- Общественные здания и торговые центры
- ЖКХ
- Закрытые спортивные площадки

Мобильная котельная ЛД-1000 с 2-мя котлами Buderus Logano общей мощностью 1000 кВт

ООО «ПТС» ведёт свою деятельность в сфере теплоэнергетики с 2009 года. Одним из достижений компании можно назвать внедрение такой инновационной технологии производства тепловой энергии, как мобильные блочно-модульные котельные контейнерного типа (БМК).

НАЗНАЧЕНИЕ И ПРЕИМУЩЕСТВА МОДУЛЬНЫХ КОТЕЛЬНЫХ

- Котельные полностью автоматизированы и не требуют участия человека в их работе.
- От заказчика требуется только ровная площадка для установки контейнера с котельной, все остальное мы сделаем сами.
- Наши котельные – это установки с готовым к эксплуатации оборудованием. Это котельные полной готовности, которые сразу после подключения к объекту обеспечивают заказчика необходимым теплоснабжением.

Возможность взять котельную в аренду – выход для тех предприятий или частных лиц, которые не имеют доступа к централизованным системам отопления и горячего водоснабжения. Модульные комплексы могут использоваться для:

- Отопления строящихся объектов, временных или стационарных административных, хозяйственных, бытовых, санитарных строений (душевые, офисы, раздевалки, столовые).
- Отопления и снабжения горячей водой объектов и общественных зданий (школ, детских садов, больниц), в случае отключения по какой-либо причине от основного источника теплоснабжения.
- Обеспечения технологических процессов (например, для подогрева бетона или грунта).
- Проведения внутренних работ на объектах (при отделке помещений и т. п.).

ОБЩАЯ СПЕЦИФИКАЦИЯ

В аренду предоставляются котельные мощностью от 300 до 2000 кВт. Конструктивно они представляют собой контейнеры с размерами 6,0x2,4x2,6 м. или 12,2x2,4x2,9 м., в которых смонтированы котел, горелка, насосы, запорная и регулирующая арматура, система топливоснабжения, оборудование управления (автоматики), приборы КИПиА, система сигнализации (визуальная, звуковая, комбинированная).

Возможна аренда БМК, установленных на транспортной базе – прицепе, низкорамной платформе или полу-прицепе. В зависимости от мощности и типа модульной котельной, мы предоставляем топливную емкость необходимого объема.

Блочно-модульный принцип устройства котельных позволяет увеличить их производительность путем последовательного объединения до 3-х модулей в одну систему с централизованным управлением.

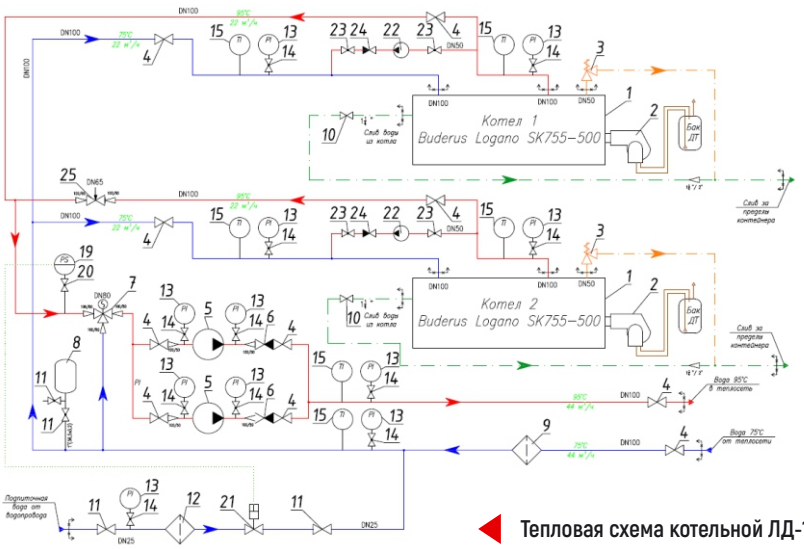

Тепловая схема котельной ЛД-1000

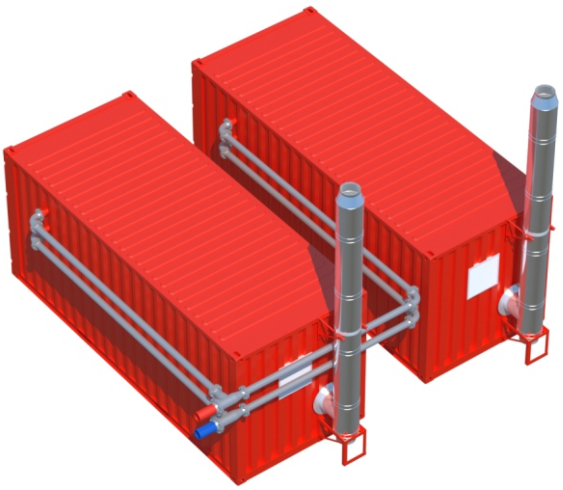

АРЕНДА МОБИЛЬНЫХ КОТЕЛЬНЫХ

Вы планируете провести сезонные работы и необходимо временное теплоснабжение? Ваш объект удален от центральных теплотрасс или ремонт котельной займет много времени? Компания «ПетербургТеплоСервис» поможет с решением проблем обеспечения теплом и горячей водой: аренда блочно-модульных котельных (БМК) – это выгодный и доступный вариант создания комфортных условий для работы и жизни. Компания предоставляет котельные в аренду юридическим и частным лицам.

Наши котельные укомплектованы современным, надёжным и экономичным (с высоким КПД) оборудованием, европейских и отечественных производителей, что позволяет избежать дополнительных затрат во время эксплуатации и снизить расходы на энергоресурсы.

Аренда модульных котельных от ООО «ПТС» – это минимальные сроки монтажа комплекса. Такой результат обеспечивается выполнением большинства работ на наших производственных площадках.

ДОСТАВКА ПО ВСЕЙ РОССИИ

МОНТАЖ В ТЕЧЕНИИ 24 ЧАСОВ

В КОМПЛЕКТЕ АРЕНДУЕМОЙ КОТЕЛЬНОЙ ПРЕДУСМОТРЕНЫ:

- Необходимое технологическое и электрическое оборудование;
- Система автоматики безопасности, контроля и управления;
- Система контроля сигнализации;
- Запчасти, предусмотренные для комплектации изготовителем оборудования;
- Пожарная сигнализация;
- Дымовые трубы;
- Погодо-зависимое регулирование;
- Диспетчеризация.

Каждая котельная поставляется с топливной ёмкостью необходимого объема. Как вариант мобильных БМК, мы предоставляем в аренду котельные на транспортной базе – на прицепе, низкорамной платформе или полуприцепе. Вместе с котельной мы предоставляем заказчику комплект документации, необходимой для качественной эксплуатации и эффективного обслуживания котельной установки.

СОСТАВ ОБОРУДОВАНИЯ И ОБЩИЕ ХАРАКТЕРИСТИКИ ТИПОВЫХ БЛОЧНО-МОДУЛЬНЫХ КОТЕЛЬНЫХ

(В настоящее время ООО «ПТС» предлагает в аренду 6 базовых моделей БМК различной мощности и комплектации. С их полным перечнем и техническими характеристиками Вы можете ознакомится на сайте компании).

ЛД-500	ЛД-1000	ЛД-2000
• Отопительный котёл LamborghiniMegaPrex N250 – 2 шт. • Комбинированная горелка Oilon GKP-26.21H – 2 шт. • Насос Grundfos TP 50-120/4 – 2 шт. • Топливный бак 2000 л. – 1 шт. • Дымовая труба высотой 6 м – 2 шт. • Система управления котельной с погодо-зависимой автоматикой – 1 шкаф • Автоматика управления котлом LamborghiniMegaprexN250 – 2 шт.	• Котёл водогрейный Buderus Logano SK755-500 (500 кВт) - 2 шт. в комплекте с: – опорной рамой и изоляцией; – устройством рециркуляции; – предохранительным клапаном; – комплектом КИПиА. • Дизельная горелка Lamborghini LMB LO 700 2St– 2 шт. • Насос сетевой IPL 50/175-7,5/2 PN 10 - 2 шт. • Бак расширительный Reflex N 800 - 1 шт. • Дымовая труба H=3 м – 2 шт. • Клапан 3-х ходовой с эл. приводом ESBE F3, привод 95-2 - 1 шт. • Щит управления котельной - 1 шт. • Щит управления котлами – 1 шт. • Автоматика управления котлом ОВЕН - 2 шт. • Преобразователь частоты сетевого насоса Lenze ESMD752L4TXA 7,5 кВт 380 В – 1 шт. • Пресостат ДР-Д 506 - 2шт. • Контроллер ТРМ 32 Щ7 с комплектом датчиков - 1 шт. • GSM контроллер тип CCU825-H-AR-P - 1 шт.	• Котёл водогрейный BuderusLogano SK755-1040 (1040 кВт) - 2 шт. в комплекте с: – опорной рамой и изоляцией; – устройством рециркуляции; – предохранительным клапаном; - комплектом КИПиА. • Дизельная горелка Lamborghini LMB LO 1300 2St– 2 шт. • Насос сетевой IPL 65/175-7,5/2 - 2 шт. • Бак расширительный Reflex N 1000 - 1 шт. • Дымовая труба H=3 м – 2 шт.; • Клапан 3-х ходовой с эл. приводом ESBE F3, привод 95-2 - 1 шт.; • Щит управления котельной - 1 шт. • Щит управления котлами – 1 шт. • Автоматика управления котлом ОВЕН -2 шт. • Преобразователь частоты сетевого насоса Lenze ESMD752L4TXA 7,5 кВт 380В – 1 шт. • Пресостат ДР-Д 506 - 2 шт. • Контроллер ТРМ 32 Щ7 с комплектом датчиков - 1 шт. • GSM контроллер тип CCU825-H-AR-P - 1 шт.
• Температурный режим теплоснабжения: 95-70°С • Номинальный расход дизельного топлива: 46 кг/ч • Потребляемая электрическая мощность: 7 кВт • Напряжение электрической сети: 380/220 В	• Температурный режим теплоснабжения: 95-70°С • Номинальный расход дизельного топлива: 118 кг/ч • Потребляемая электрическая мощность: 24 кВт • Напряжение электрической сети: 380/220 В	• Температурный режим теплоснабжения: 95-70°С • Номинальный расход дизельного топлива: 236 кг/ч • Потребляемая электрическая мощность: 31 кВт • Напряжение электрической сети: 380/220 В
Габариты контейнеров (без дымовых труб, дефлекторов и газоходов), длина х ширина х высота: 6,0 х 2,4 х 2,6 м		Габариты контейнеров (без дымовых труб, дефлекторов и газоходов), длина х ширина х высота: 12,2 х 2,4 х 2,9 м